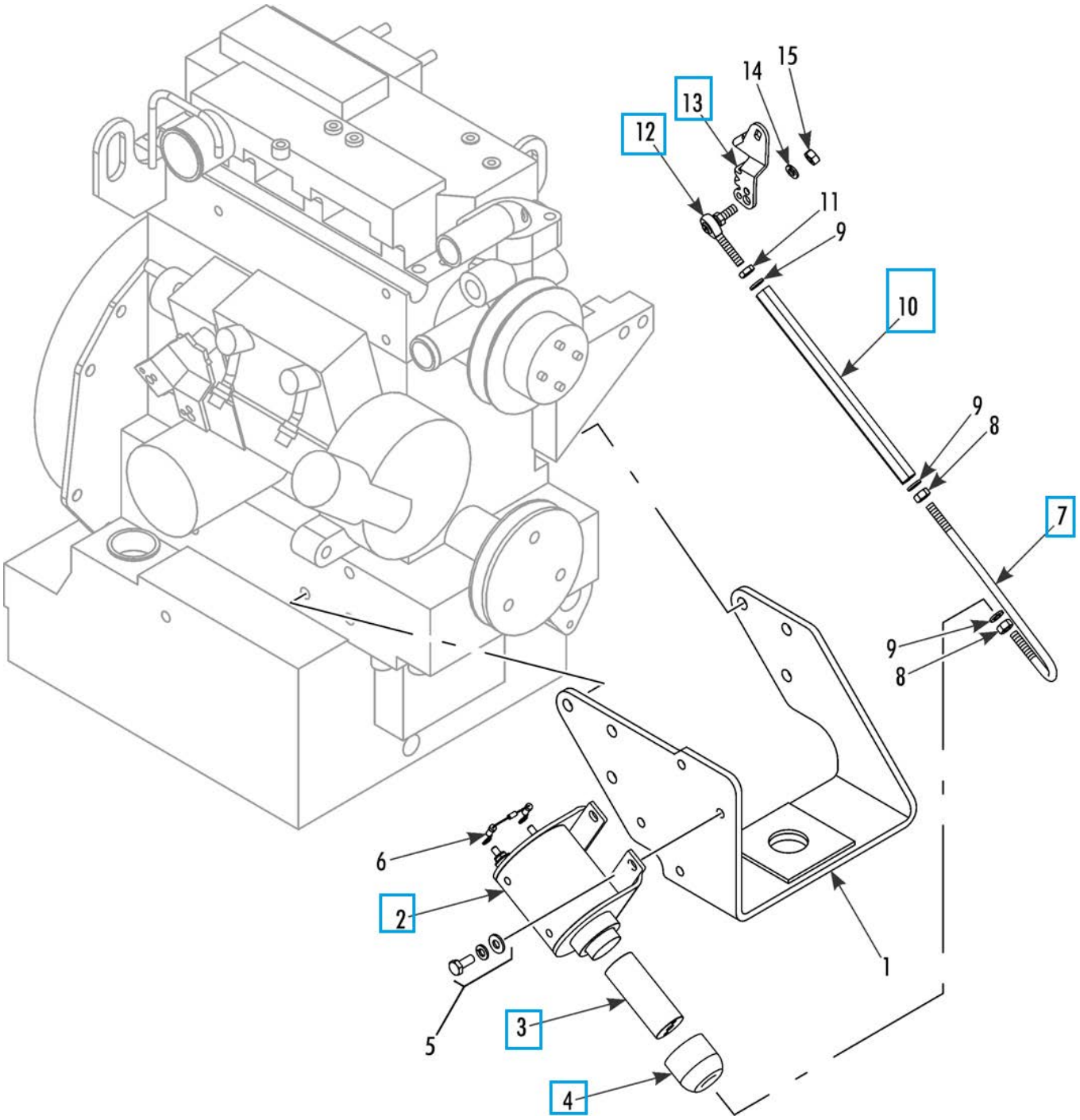
15
14
13
12
11
9
10
9
8
7
9
8
6
2
5
3
4
1